ARIACOM

ACS020 - ACS026 - ACS039 - ACS061 -ACS128 - ACS213 - ACS410

ACS-AD020 - ACS-AD026 - ACS-AD039 - ACS-AD061 - ACS-AD128 -ACS-AD213 - ACS-AD410

Руководство по монтажу и эксплуатации

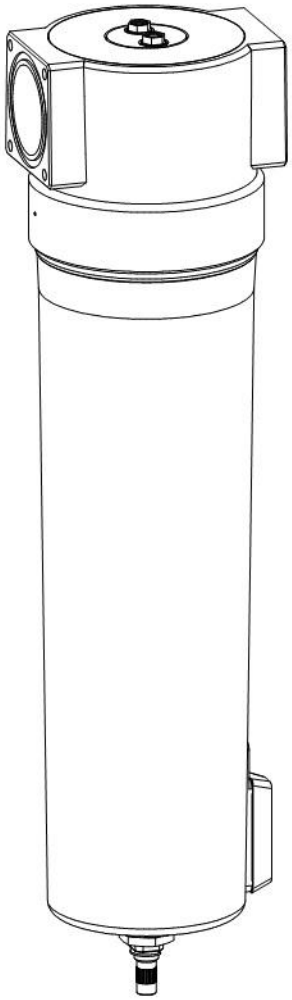

Пожалуйста, прочитайте следующую инструкцию перед установкой циклонного сепаратора. Бесперебойная и безопасная работа может быть гарантирована только при соблюдении рекомендаций и условий, указанных в данном руководстве.

CE

Комплектация

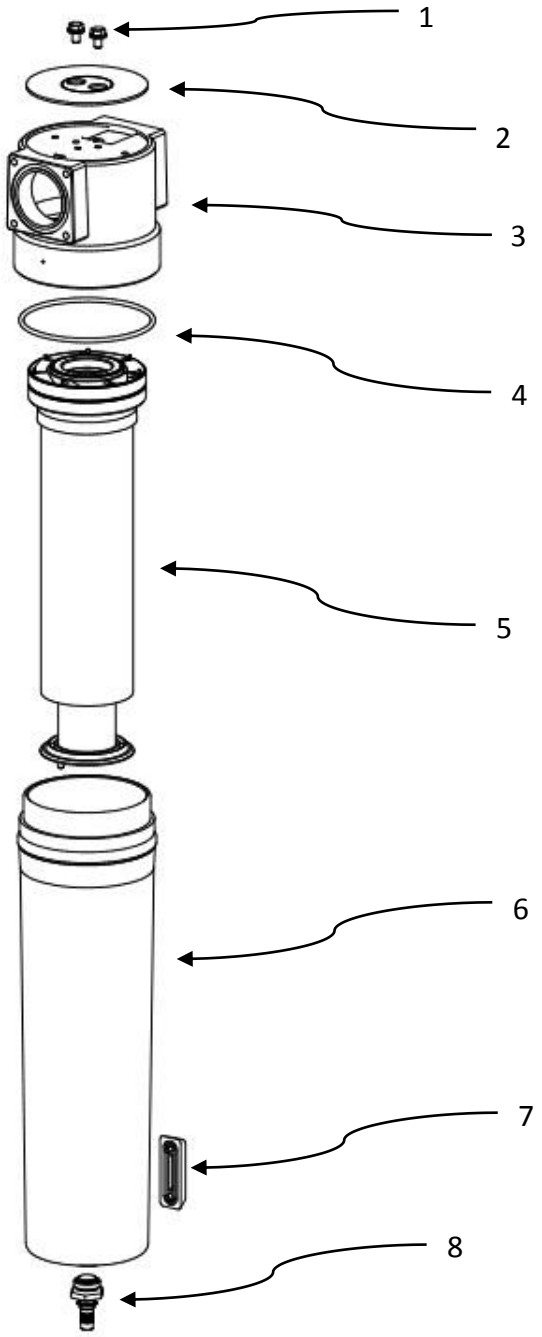

Детали

1 Винты
2 Крышка головки
3 Головка
4 Уплотнительное кольцо
5 Циклонный элемент
6 Чаша конденсата
7 Смотровое окно (Опция)
8 Конденсатоотводчик

Технические данные

Модель	Соединение	Циклонный Элемент	Пропускная способность ** [м3/мин]	[SCFM]	Размеры [мм] A	B	C	D	ВЕС [кг]	Объем [л]
ACS020/ACS-AD020 *	3/8	ARIACOM Cyclone element ***	2	70	187	88	20	60	0,7	0,47
ACS026/ACS-AD026 *	1/2		2,58	91	187	88	20	60	0,7	0,47
ACS039/ACS-AD039 *	3/4		3,92	138	257	88	20	80	0,8	0,6
ACS061/ACS-AD061 *	1		6,08	215	263	125	32	100	1,8	1,57
ACS128/ACS-AD128 *	1 ½		12,83	452	461	125	32	140	2,5	2,8
ACS213/ACS-AD213 *	2		21,33	753	684	163	43	520	5,1	6,0
ACS410/ACS-AD410 *	2 ½		41	1447	684	163	43	520	5,1	6,0

*Комплектация с автоматическим конденсатоотводчиком поплавкового типа.

**Данные получены при давлении 7 бар (г) и температуре 20 °C

***Циклонный элемент выполнен из нержавеющей стали

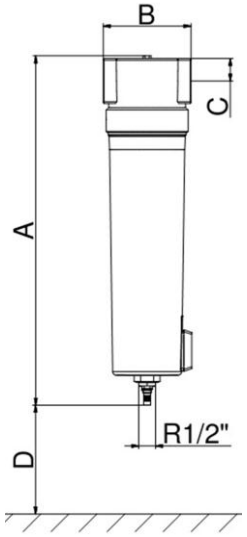

Рабочая температура	1,5 - 65 °C	35 - 149 °F
Рабочее давление	0 - 16 bar(g)	0 - 232 psi
Эффективность (1)	>98%	

(1)при номинальном расходе, 20 ° C, входной размер капель 10μm - 50μm

МАТЕРИАЛЫ

Материал корпуса	Алюминий
Фитинги, Шурупы	Латунь, Латунь-оцинкованная, сталь
Крышка	ABS
Уплотнение	NBR
Циклон элемент	PA6 30% стекловолокно, сталь 1.4301
Защита от коррозии	Анодированный (по желанию)
Внешняя защита	Порошковая краска (Epoxi-polyester base)
Смазка	Shell Cassida смазка RLS 2

ПОПРАВОЧНЫЕ КОЭФФИЦИЕНТЫ

Для вычисления правильной пропускной способности данного циклонного сепаратора на основе реальных условий эксплуатации, умножьте номинальную мощность потока на соответствующий коэффициент (Cop) коррекции.

[bar]	2	3	4	5	6	7	8	9	10	11	12	13	14	15	16
[psi]	29	44	58	72	87	100	115	130	145	160	174	189	203	218	232
C_{OP}	0,38	0,5	0,63	0,75	0,88	1	1,13	1,25	1,38	1,50	1,63	1,75	1,88	2,00	2,13

Для получения дополнительных технических спецификаций следует обратиться к изготовителю.

Правила техники безопасности

Для безопасной работы с изделием соблюдайте правила по предотвращению несчастных случаев, а также инструкции по эксплуатации для работы с циклонным сепаратором. Циклонный сепаратор был изготовлен в соответствии с общепризнанными нормами техники. Он соответствует требованиям директивы 97/23 / ЕС техники в отношении давления.

Убедитесь, что установка соответствует местным законам по эксплуатации и регулярного тестирования оборудования под давлением на месте установки.

Оператор / пользователь циклонного сепаратора должен ознакомиться функциями установки и запуска устройства. Вся информация по безопасности всегда направлена на обеспечение личной безопасности.

- Не превышайте макс. рабочее давление или диапазон рабочих температур (см табличку).
- Допустимые рабочие температуры и давления для частей и элементов сепаратора приведены в технических данных. Максимальная температура и давление для системы в сборе является самой низкой из любой отдельной части.
- Необходимо убедиться, что устройство оснащено предохранительными устройствами и протестировано, чтобы предотвратить возможные последствия от превышения.
- Сепаратор предназначен для стабильного давления. Быстрые изменения давления не допускаются.
- Убедитесь, что сепаратор не подвержен вибрациям, которые могут вызвать деформацию.
- Сепаратор не должен подвергаться механическим нагрузкам.
- Не используйте сепаратор в опасных зонах с потенциально взрывоопасной атмосферой.

- Все работы по установке и техническому обслуживанию сепаратора могут быть осуществлены только квалифицированными и опытными специалистами.
- Запрещается проводить какие-либо работы с сепаратором и трубопроводом, в том числе сварка и конструкционные изменения, и т.д.
- Манометр, который показывает рабочее давление, должен быть установлен в блоке, соответственно, в трубопроводе.
- Спустите давление в системе перед выполнением работ по установке.Прибор должен быть установлен вертикально в трубопроводе.
- Убедитесь, что сепаратор не повредили при установке.
- Используйте только оригинальные запасные части.
- Используйте устройство по назначению.

Правильное использование

ARIACOM циклонные сепараторы предназначены для высокоэффективного удаления капельной влаги из сжатого воздуха и вакуумных систем. Этот прибор должен использоваться только по назначению. Все остальные варианты использования могут привести к поломке и утере гарантии.

В частности:

- Сепаратор может использоваться только для "GROUPE 2" жидкостей (PED 97/23).
- Сепаратор не может быть использован для взрывчатых, токсичных, воспламеняющихся, коррозионных и "GROUPE 1" жидкостей (PED 97/23).

Предупреждение: внутренняя коррозия может серьезно уменьшить безопасность установки обязательно нужно проверить это во время замены картриджа.

Производитель ни при каких обстоятельствах не несет ответственности за любой ущерб в результате неправильного или необоснованного использования.

Используйте только оригинальные запасные части. Любое повреждение или неисправность вызваны использованием неоригинальных деталей не покрывается гарантией и ответственность за качество продукции с производителя снимается.

Монтаж

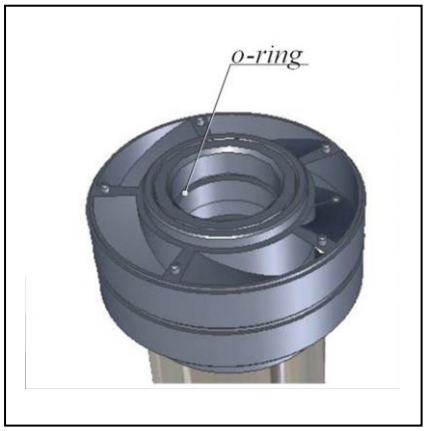

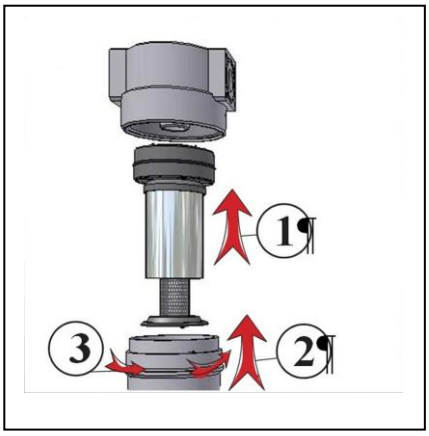

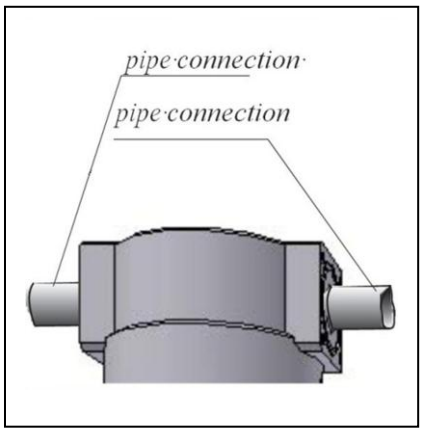

"O-ring" (О-образное кольцо)

"Pipe-connection" (трубопроводное подключение)

Техническое обслуживание

- Для предотвращения утечки воздуха и неисправности при необходимости заменить уплотнительное кольцо копуса. Для замены обратитесь к производителю.
- Поврежденные компоненты должны быть заменены на новые. В случае сильного повреждения самого сепаратора, все изделие должено быть заменено.
- Сепаратор предназначен для использования в течении 10 лет в нормальной рабочей среде. После 10 лет периодические проверки целостности сепаратора настоятельно рекомендуются для безопасной работы.
- После работ по техническому обслуживанию нужно провести проверку на герметичность.

Правила гарантии

Гарантия считается недействительным, если:

- При вводе изделия в эксплуатацию не соблюдались правила руководства по монтажу и эксплуатации.
- Устройство эксплуатировалось не по назначению.
- Устройство эксплуатировалось при явной неисправности.
- Были использованы неоригинальные запасные части.
- Устройство использовалось вне предельно допустимых технических параметров.
- Были внесены несанкционированные конструктивные изменения.